Instrukcja użytkowania

HOME DELUXE
WIR MACHEN DEIN ZUHAUSE

Sauna zewnętrzna CUBE XL

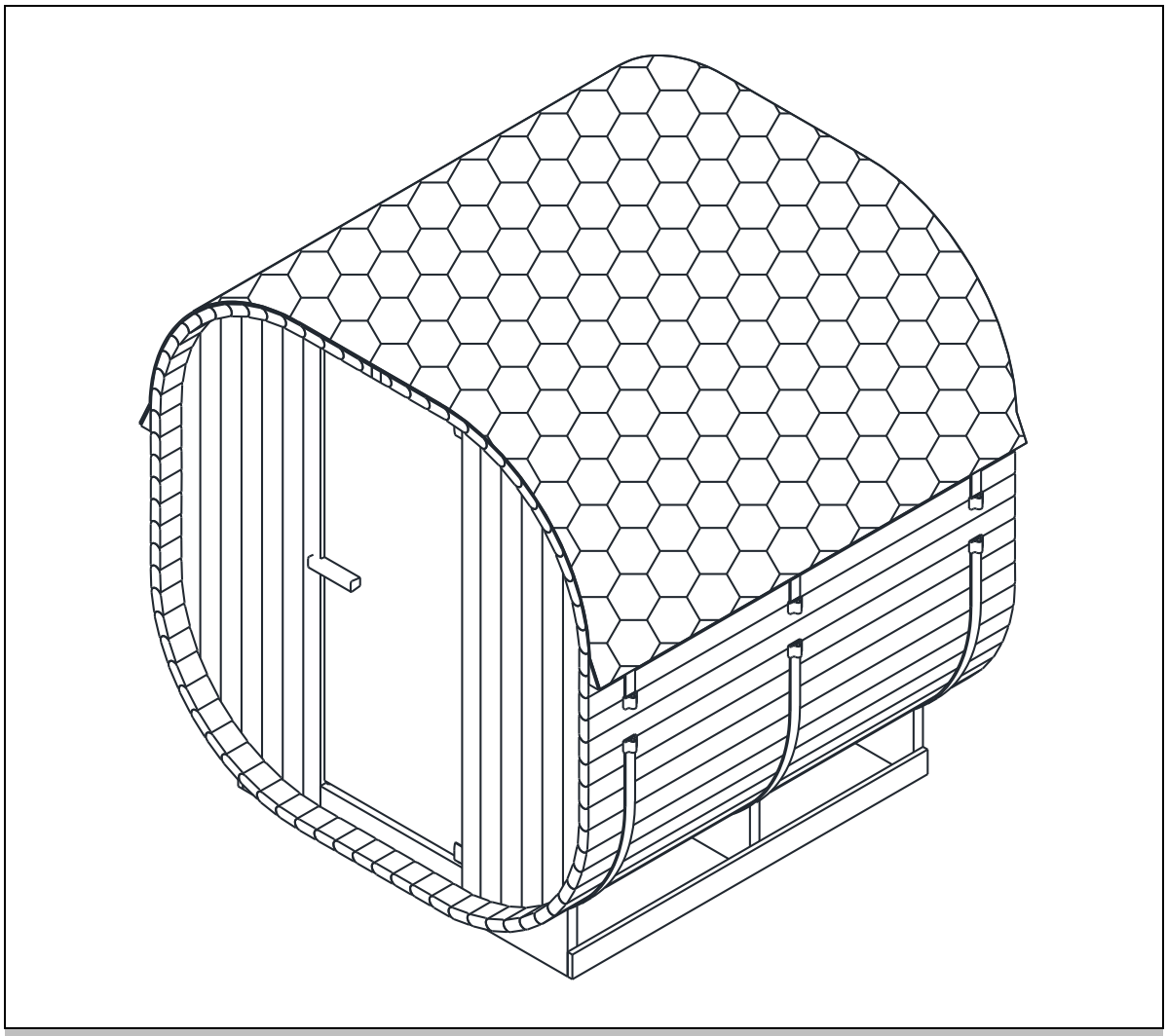

Oryginalna instrukcja obsługi

Zaprojektowana w Niemczech

WAŻNE:
ZACHOWAĆ NA PRZYSZŁOŚĆ.
PRZECZYTAJ UWAŻNIE!

Spis treści

1. Informacje ogólne 3
1.1. Przegląd produktów 3
1.2. Informacje ogólne 3
1.3. Informacje dotyczące gwarancji 3
2. Informacje dotyczące instrukcji obsługi 4
2.1. Dostępność instrukcji obsługi 4
2.2. Grupy docelowe instrukcji obsługi 4
2.3. Informacje dotyczące tłumaczenia 4
2.4. Objaśnienie symboli 4
2.5. Ogólne informacje na temat instrukcji obsługi 5
2.6. Użytkowanie zgodne z przeznaczeniem 5
2.7. Ogólne instrukcje bezpieczeństwa 5
3. Cechy produktu 7
3.1. Dane techniczne 7
3.2. Opis produktu 8
4. Zakres dostawy 9
5. Montaż sauny 12
5.1. Instrukcje bezpieczeństwa 12
5.2. Budowa produktu 13
5.3. Piec do sauny model: SCA-80 22
5.4. Instrukcje bezpieczeństwa 22
5.5. Instalacja i podłączenie elektryczne 24
6. Jak używać 27
6.1. Instrukcje bezpieczeństwa 27
6.2. Pierwsze uruchomienie 28
6.3. Działanie 28
6.4. Elementy obsługowe 29
6.5. Kamienie do sauny i napar do sauny 29
7. Rozwiązywanie problemów 30

8. Konserwacja i pielęgnacja 31
9. Demontaż 32
9.1. Instrukcje bezpieczeństwa.....32
10. Utylizacja.....32
10.1. Informacje ogólne.....32
Urządzenia elektryczne i elektroniczne - Informacje dla gospodarstw domowych 33

Szanowny kliencie,

Dziękujemy za wybranie produktu firmy **Home Deluxe GmbH**. Mamy nadzieję, że spodoba Ci się Twoja nowa sauna zewnętrzna Cube XL.

Instrukcja obsługi pomoże w instalacji, uruchomieniu, obsłudze i konserwacji produktu. Instrukcję obsługi i instrukcje bezpieczeństwa należy przeczytać uważnie i w całości. Przestrzeganie tych instrukcji pozwoli uniknąć zagrożeń.

1. Informacje ogólne

1.1. Przegląd produktu

Sauna zewnętrzna CUBE XL | ID artykułu: 21482 | ID wariantu: 51137
Opakowanie 1/2 | ID artykułu: 21483 | ID wariantu: 51138
Pakiet 2/2 | Identyfikator artykułu: 20006 | Identyfikator wariantu: 48671

1.2. Informacje ogólne

Aby spełnić nasze roszczenia, stale poprawiamy jakość, upraszczamy montaż i obsługę oraz dostosowujemy produkty do wymagań klientów. W związku z tymi zmianami aktualną wersję instrukcji obsługi można znaleźć na naszej stronie internetowej.

Termin "produkt" jest używany w instrukcji obsługi dla "Outdoor Sauna CUBE XL", chyba że poszczególne odniesienia dotyczą sauny lub pieca do sauny.

1.3. Gwarancja

Ustawowa odpowiedzialność za wady i prawa gwarancyjne obowiązują od daty zakupu.
Home Deluxe GmbH nie ponosi odpowiedzialności za szkody spowodowane nieprzestrzeganiem instrukcji obsługi. Reklamacje wynikające z niewłaściwej instalacji lub użytkowania nie są objęte gwarancją. W przypadku wad produktu prosimy o pisemny kontakt z naszym działem obsługi klienta za pomocą formularza kontaktowego na naszej stronie internetowej, podając nazwę produktu, numer seryjny i zdjęcie tabliczki znamionowej:

Home Deluxe GmbH
Schanzeweg 2
32312 Lübbecke
Lübbecke, Niemcy
Tel: +49 (0)5743 6181-0
www.home-deluxe-gmbh.de

W przypadku dalszych pytań prosimy o kontakt z naszym działem obsługi klienta za pośrednictwem formularza kontaktowego.

2. Informacje na temat instrukcji obsługi

2.1. Dostępność instrukcji obsługi

Instrukcja obsługi jest częścią produktu i powinna być przechowywana w całości i w bezpośrednim sąsiedztwie produktu.

2.2. Grupy docelowe instrukcji obsługi

Instrukcja użytkowania musi zostać przeczytana i przestrzegana przez każdą osobę zaangażowaną w jedną z poniższych czynności lub zastosowań:

- Rozpakowywanie
- Montaż / instalacja
- Uruchomienie / obsługa
- Konserwacja / testowanie / pielęgnacja
- Rozwiązywanie problemów / naprawa
- Utylizacja

2.3. Informacje dotyczące tłumaczenia

Oryginalna instrukcja obsługi została napisana w języku niemieckim. Każdy inny dostępny język jest tłumaczeniem wersji niemieckiej.

2.4. Objaśnienie symboli

Symbol	Objaśnienie symbolu
	**OSTRZEŻENIE** Ten symbol wskazuje na możliwe zagrożenia, które mogą prowadzić do śmierci lub poważnych obrażeń. Odpowiednią uwagę należy przeczytać przed wykonaniem odpowiedniego kroku instalacji lub zastosowania.
	**INFORMACJA** Ten symbol zawiera ważne informacje i wskazuje na uszkodzenia materiału. Należy ich przestrzegać przed wykonaniem odpowiedniego kroku instalacji lub zastosowania, aby zrozumieć problemy i uniknąć uszkodzeń.
	**Oznaczenie CE** Symbol deklaruje zgodność produktu z obowiązującymi wymogami Wspólnoty Europejskiej. Aktualna deklaracja zgodności jest dostępna na żądanie w firmie Home Deluxe GmbH.
	**Postępuj zgodnie z instrukcją obsługi** Symbol wskazuje, że należy zapoznać się z instrukcją obsługi.
	**Przeczytaj instrukcję obsługi** Symbol oznacza, że przed użyciem produktu należy uważnie przeczytać instrukcję obsługi.
	**Nie przykrywać** Symbol ten oznacza, że nie wolno umieszczać żadnych przedmiotów na danym przedmiocie ani przykrywać go.
	**Utylizacja sprzętu elektrycznego i elektronicznego** Urządzeń elektrycznych i elektronicznych nie wolno wyrzucać razem z odpadami domowymi!

Symbol	Objaśnienie symbolu
	**Klasa ochrony I** Symbol wskazuje, że wszystkie przewodzące części obudowy urządzenia muszą być podłączone do systemu przewodów ochronnych stałej instalacji elektrycznej. Jest to uziemienie ochronne. W przypadku wystąpienia prądu zwarciowego obwód jest odłączany przez bezpiecznik.
	**Prąd przemienny** Symbol wskazuje, że produkt jest zasilany prądem zmiennym.

2.5. Ogólne informacje dotyczące instrukcji obsługi

Instrukcja obsługi dotyczy sauny zewnętrznej CUBE XL. Zawiera ona ważne informacje dotyczące instalacji, obsługi, konserwacji i czyszczenia. Przed rozpoczęciem użytkowania produktu należy dokładnie zapoznać się z instrukcją obsługi, w szczególności z instrukcjami dotyczącymi bezpieczeństwa; instrukcję obsługi należy przechowywać w bezpiecznym miejscu. Produkt należy użytkować wyłącznie w sposób opisany w niniejszej instrukcji obsługi, aby zapobiec przypadkowym obrażeniom lub uszkodzeniom. W przypadku przekazania produktu osobie trzeciej należy również przekazać niniejszą instrukcję obsługi.

2.6. Użytkowanie zgodne z przeznaczeniem

Sauna jest wysokiej jakości, trwała i przeznaczona lub odpowiednia wyłącznie do użytku prywatnego w rozsądnym i zwyczajowym zakresie. Ponadto nasz produkt nie jest przeznaczony do użytku komercyjnego. Użytkowanie komercyjne jest dozwolone wyłącznie za pisemną zgodą Home Deluxe GmbH.

Produkt jest sauną do użytku zewnętrznego i jest przeznaczony wyłącznie do saun dla 4-6 osób.

Z produktu należy korzystać wyłącznie w sposób opisany w niniejszej instrukcji obsługi. Każde inne użycie jest uważane za niewłaściwe i może skutkować uszkodzeniem mienia lub obrażeniami ciała. Producent nie ponosi odpowiedzialności za szkody spowodowane niewłaściwym lub nieprawidłowym użytkowaniem.

2.7. Ogólne instrukcje bezpieczeństwa

Ogólne ostrzeżenia o zagrożeniach



- Nieprawidłowa obsługa może prowadzić do poważnych obrażeń ciała i szkód materialnych. Z tego powodu montaż, instalacja, uruchomienie, rozwiązywanie problemów, konserwacja i naprawy mogą być wykonywane wyłącznie przez wykwalifikowane osoby.
- Niniejszy produkt może być użytkowany przez dzieci w wieku od 8 lat i starsze oraz osoby o ograniczonych zdolnościach fizycznych, sensorycznych lub umysłowych lub nieposiadające doświadczenia i wiedzy, pod warunkiem, że będą one nadzorowane lub zostaną poinstruowane w zakresie użytkowania produktu w bezpieczny sposób i zrozumieją związane z tym zagrożenia. Dzieci nie mogą bawić się urządzeniem. Czyszczenie i konserwacja nie mogą być wykonywane przez dzieci bez nadzoru.
- W przypadku produktów stacjonarnych, które nie są wyposażone w urządzenia do odłączania od sieci zasilającej, które mają separację wszystkich styków i umożliwiają całkowite odłączenie w kategorii przepięcia III, oznacza to, że urządzenia do odłączania muszą być zainstalowane w okablowaniu stałym zgodnie z przepisami dotyczącymi okablowania.
- W przypadku uszkodzenia przewodu zasilającego należy wyłączyć produkt z eksploatacji do czasu wymiany przewodu zasilającego przez producenta, jego serwis lub wykwalifikowanego elektryka.
- Produkt należy instalować **tylko** wtedy, gdy zakres dostawy jest kompletny i w idealnym stanie.



- Upewnić się, że wszystkie części są nieuszkodzone i prawidłowo zamontowane. Nieprawidłowa instalacja produktu wiąże się z ryzykiem obrażeń. Uszkodzone części mogą mieć wpływ na bezpieczeństwo i działanie.
- Produkt należy instalować wyłącznie na bezpiecznej, równej i twardej powierzchni.
- Nie wprowadzać żadnych zmian w produkcie
- Należy regularnie sprawdzać mocowanie.

Niebezpieczeństwo dla dzieci



- Dzieci należy trzymać z dala od materiałów opakowaniowych. Istnieje ryzyko uduszenia!
- Dzieci nie mogą bawić się produktem ani na nim.
- Nie umieszczać produktu bezpośrednio lub w bezpośrednim sąsiedztwie placu zabaw.
- Czyszczenie i konserwacja przez użytkownika nie mogą być wykonywane przez dzieci bez nadzoru.

Ryzyko obrażeń
Niewłaściwe obchodzenie się z produktem może prowadzić do obrażeń.



- Nie należy wprowadzać żadnych zmian konstrukcyjnych w produkcie. Wszelkie modyfikacje muszą być autoryzowane przez producenta i przeprowadzane zgodnie z jego instrukcjami.
- Aby uniknąć poparzeń lub porażenia prądem elektrycznym, należy dopilnować, aby żadne metalowe przedmioty lub narzędzia nie miały kontaktu z elementami grzejnymi.
- Aby uniknąć ryzyka porażenia prądem elektrycznym, wszystkie instalacje i związane z nimi prace konserwacyjne muszą być wykonywane przez wykwalifikowanego elektryka.
- W przypadku uszkodzenia przewodu zasilającego należy wyłączyć produkt z eksploatacji do czasu wymiany przewodu zasilającego przez producenta, serwis lub wykwalifikowanego elektryka.

Ryzyko uszkodzenia



- Niewłaściwe obchodzenie się z produktem może prowadzić do jego uszkodzenia.
- Prace naprawcze i konserwacyjne instalacji elektrycznej mogą być wykonywane wyłącznie przez wykwalifikowanego elektryka.

Ryzyko wybuchu



- W przypadku pożaru należy natychmiast powiadomić straż pożarną i upewnić się, że w saunie nie znajdują się żadne osoby.
- **Przestroga:** Wewnątrz produktu nie należy przechowywać substancji łatwopalnych, palnych lub wybuchowych. Wysoce łatwopalne substancje mogą się zapalić.

3. Cechy produktu

3.1. Dane techniczne

Sauna	
Materiał sauny	Drewno świerkowe
Wymiary zewnętrzne (szer. x gł. x wys.)	184,2 x 220 x 194,50 cm
Grubość ścian	38 mm grubości
Siedzisko (szer. x gł.)	ok. 194 x 50 cm
Waga brutto	515 kg
Obsługa sauny	4- 6 osób
Kąt otwarcia drzwi	90°
Drzwi	6 mm ESG (bezpieczne szkło hartowane)

Piec do sauny	
Napięcie zasilania	380-415 V AC
Częstotliwość	50-60 Hz
Moc wyjściowa	8 kW
Klasa ochrony	I
Klasa ochrony[1)]	IPX4
Głębokość	300 mm
szerokość	400 mm
wysokość	530 mm
Temperatura	maks. 80-100°C

Oświetlenie sauny (nie wchodzi w zakres dostawy)	
Napięcie zasilania	220 - 240 V AC
Częstotliwość	50 - 60 Hz
Moc znamionowa	maks. 40 W / E27
Stopień ochrony[1)]	IPX4
Źródło światła LED	Żarówka LED E27 do nabycia osobno w sklepach

1) IPX4: ochrona przed bryzgami wody

Rysunki wymiarowe

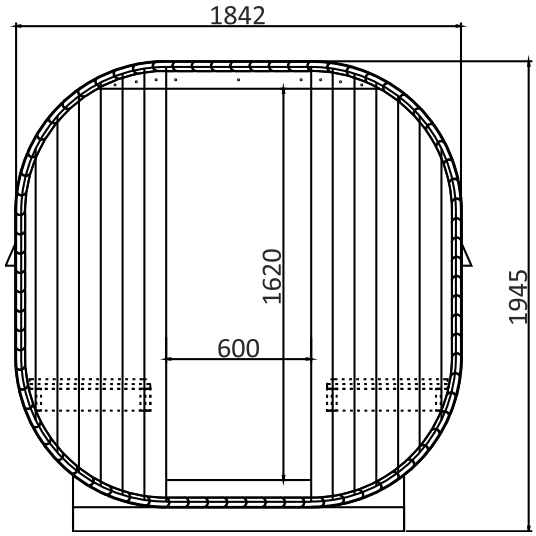

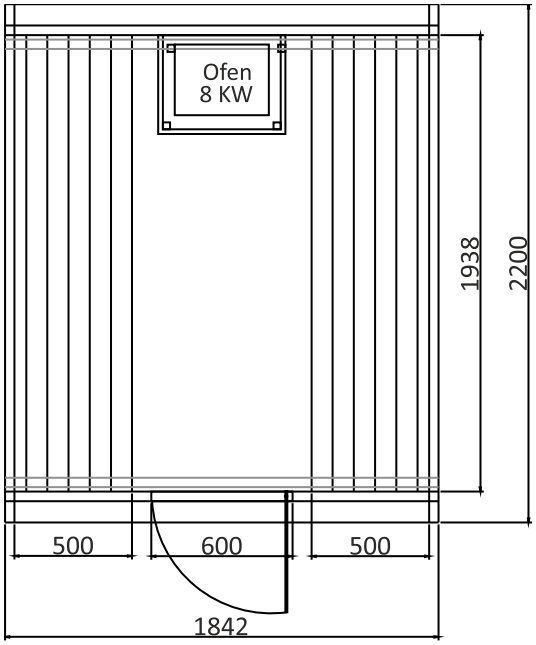

3.2. Opis produktu

Odkryj wysokiej jakości saunę beczkową wykonaną z wytrzymałego drewna świerkowego, która nie tylko gwarantuje doskonałą trwałość, ale także przyciąga wzrok w ogrodzie.
Piec sauny zapewnia idealną temperaturę w zakresie od 80 do 100°C. Sauna jest również wyposażona w gonty dachowe, które są trwałe i wyglądają stylowo.
Produkt jest wykonany z nieobrobionego drewna świerkowego i jest odporny na wpływy środowiska, dzięki czemu jest trwały i przyjazny dla środowiska.
Szklane drzwi wykonane z bezpiecznego szkła (ESG) zapewniają dobrą widoczność sauny i bezpieczeństwo. Dwa otwory wentylacyjne zapewniają optymalną cyrkulację powietrza.

4. Zakres dostawy

W momencie dostawy należy sprawdzić opakowanie pod kątem uszkodzeń zewnętrznych. Ponadto natychmiast po rozpakowaniu należy sprawdzić, czy zakres dostawy jest kompletny oraz czy produkt i wszystkie komponenty są w idealnym, nieuszkodzonym stanie. Produkt należy instalować tylko wtedy, gdy zakres dostawy jest kompletny i nieuszkodzony.
Źródło światła LED nie wchodzi w zakres dostawy. Należy zakupić żarówkę LED E27 u sprzedawcy detalicznego.
Należy zanotować numer seryjny modułu sterującego, ponieważ jest on wymagany w przypadku naprawy lub zamawiania części zamiennych.

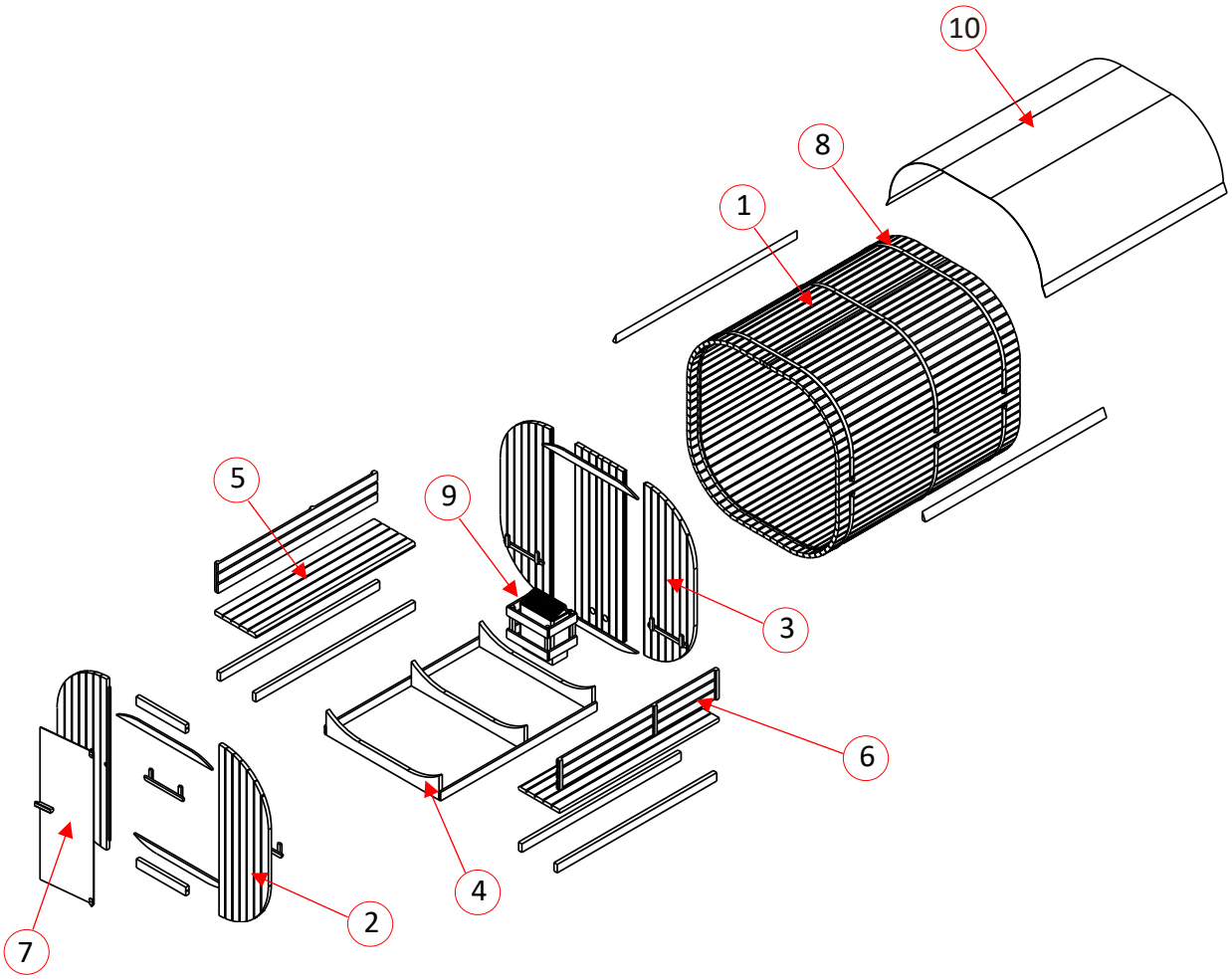

Poszczególne części sauny

Nie.	Opis		Ilość	Zdjęcia
1.1	Listwa zewnętrzna (2200 x 96 x 38 mm)		68	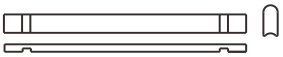
1.2	Wąska listwa zewnętrzna (2200 x 45 x 38 mm)		1	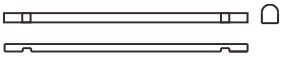
1.3	Wąska listwa zewnętrzna (2200 x 45 x 38 mm)		1	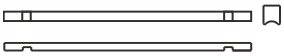
1.4	Listwa wyrównująca	(2200 x 10 x 38 mm)	1	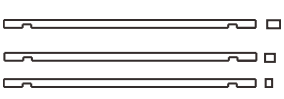
		(2200 x 20 x 38 mm)	1	
		(2200 x 30 x 38 mm)	1	

Nie.	Opis		Ilość	Zdjęcia
1.5	Listwa wsporcza do gontów dachowych (2200 x 90 x 40 mm)		2	
1.6	Listwa podłogowa z otworem (2200 x 96 x 38 mm)		1	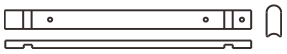
2.1	Panel przedni lewy (1800 x 600 x 40 mm)		1	
2.2	Panel przedni prawy (1800 x 600 x 40 mm)		1	
2.3	Górna rama drzwi (600 x 103 x 40 mm)		1	
2.4	Dolna rama drzwi (600 x 90 x 40 mm)		1	
2.5	Łącząca listwa ścienna (1152 x 70 x 20 mm)		4	
2.6	Wspornik ławki do siedzenia (472 x 110 x 40 mm)		4	
3.1	Panel tylny prawy (1800 x 615 x 40 mm)		1	
3.2	Środkowy panel tylny (1800 x 590 x 40 mm)		1	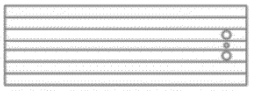
3.3	Ściana tylna lewa (1800 x 615 x 40 mm)		1	
4.1	Rama sauny (1370 x 252 x 40 mm)		3	
4.2	Szyna boczna ramy (1892 x 90 x 20 mm)		2	
5.1	Siedzisko ławki (1936 x 500 x 40 mm)		2	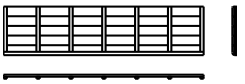
5.2	Wspornik ławki (1936 x 90 x 40 mm)		4	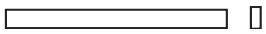
6	Oparcie (1936 x 310 x 40 mm)		2	
7.1	Uchwyt drzwi kompletny	(180 x 40 x 40 mm) (135 x 40 x 40 mm)	1 1	
7.2	Szklane drzwi (1604 x 594 x 6 mm)		1	
7.3	Kompletny zawias drzwi		2	
8	Taśma napinająca (6250 mm)		3	
9.1	Długa szyna ochronna piekarnika (580 x 90 x 20 mm)		2	
9.2	Krótka kratka ochronna piekarnika (330 x 90 x 20 mm)		4	
9.3	Słupek narożny (330 x 33 x 33 mm)		4	

Nie.	Opis	Ilość	Zdjęcia
10	Folia izolacyjna (2220 x 1000 mm)	3	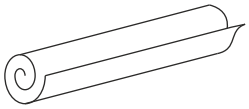
11	Wiadro do sauny	1	
12	Chochla do sauny	1	
13	Klepsydra	1	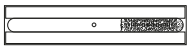
14	Piec do sauny (w tym kamienie do sauny)	1	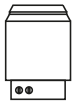
15	Termometr		
16	Pokrywa lampy	1	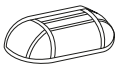
17	Klosz	1	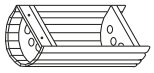
18.1	Długi gont dachowy	46	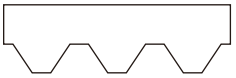
18.2	Gont dachowy krótki	14	

Materiał montażowy

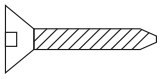						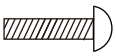	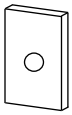	 Uszczelka gumowa	
Ø4x30	Ø4x40	Ø4x45	Ø4x60	Ø4x12	Ø12x100	Ø6x60	30x20x2	Ø22	Zawias
10x	168x	30x	36x	5x	3x	2x	1x	6x	2x

					 Drewniana osłona		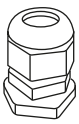			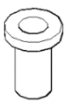
Ø60	Ø58	M12	Ø12 / Ø24	Ø12	Ø10,5 x Ø16	60x200 x 0,5	PG11 / M18	Ø60 x 10	Śruby mieszane	Ø16 x 20
1x	1x	6x	6x	6x	2x	6x	1x	2x	4x	2x

5. Instalacja sauny

Miejsce instalacji



Instalacja sauny może podlegać przepisom budowlanym. Zezwolenie na instalację sauny może zostać cofnięte przez władze w przypadku naruszenia warunków instalacji.

- Przed przystąpieniem do instalacji należy skontaktować się z odpowiednimi władzami.
- Należy przestrzegać obowiązujących przepisów.
- Produkt należy zainstalować na równej, twardej powierzchni.
- Zachowaj bezpieczną odległość co najmniej 2 metrów od innych konstrukcji. Ułatwia to instalację i może uratować życie w przypadku pożaru.

Uwaga: Po instalacji należy pokryć zewnętrzną powierzchnię sauny dostępną w handlu bejcą do drewna i co roku sprawdzać powłokę; może być konieczne jej odnowienie.

Uwaga: Sprawdź pogłębiacze i średnice otworów, aby uniknąć uszkodzenia drewna.

5.1. Instrukcje bezpieczeństwa

Należy uważnie przeczytać poniższe informacje dotyczące zdrowia i bezpieczeństwa.

Ryzyko obrażeń
Nieprawidłowa obsługa podczas montażu może prowadzić do obrażeń



- Produkt zostanie dostarczony w kilku opakowaniach. Należy upewnić się, że opakowania są otwierane od góry. Podczas otwierania opakowań należy zachować szczególną ostrożność, ponieważ znajdują się w nich delikatne części i szkło.
- Produkt należy montować **tylko** wtedy, gdy zakres dostawy jest kompletny i nieuszkodzony.
- Produkt należy montować wyłącznie na bezpiecznej, równej i twardej powierzchni.
- Aby uniknąć obrażeń, do montażu produktu wymagane są co najmniej 3 osoby.
- Podczas montażu należy nosić odzież ochronną, taką jak obuwie ochronne i rękawice ochronne.
- Podczas montażu produktu dzieci nie mogą przebywać w miejscu montażu. Zakres dostawy obejmuje małe części, które mogą zostać połknięte lub spowodować poważne obrażenia.
- **Zwracamy uwagę, że Home Deluxe GmbH nie ponosi żadnych kosztów montażu lub usług ręcznych - takich jak koszty elektryka lub porównywalne koszty specjalistyczne.**

5.2. Montaż produktu

Produkt jest dostarczany w stanie rozmontowanym, a jego montaż wymaga pewnego wysiłku. Należy dokładnie przestrzegać instrukcji montażu. W przypadku nieprzestrzegania instrukcji nie można zagwarantować działania i bezpieczeństwa produktu.

Wymagane narzędzia

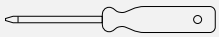	Wkrętak		Taśma miernicza
	Wiertarka kręta	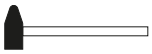	młotek
	Klucz imbusowy		Nóż do cięcia
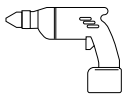	Wiertarka		Drabina
	poziomica		ołówek
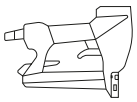	zszywacz		Klucz imbusowy

Przygotowanie do montażu sauny:

Produkt należy montować **wyłącznie** na płaskiej, równej powierzchni. Dla lepszej stabilności i stabilności zalecamy wykonanie fundamentu lub podobnego elementu.

Krok 1: Montaż ramy podstawy

- Przykręć ramę, 3x wspornik **4.1** i 2x poprzeczkę **4.2**, za pomocą śrub, upewniając się, że rama jest prostopadła.

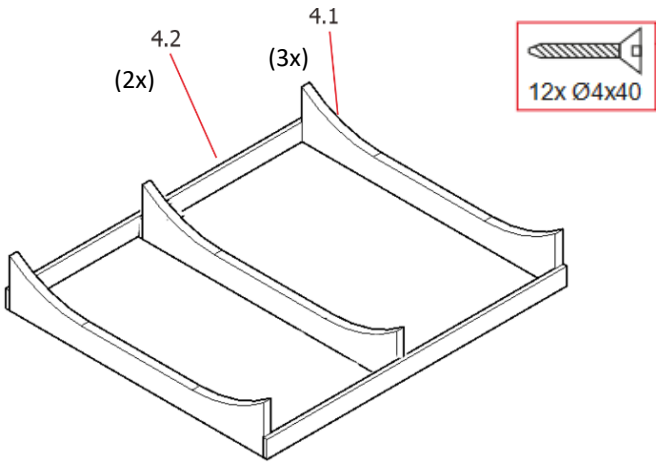

Krok 2: Montaż przedniej ściany

- Najpierw zamontuj przednią ścianę z wycięciem na drzwi, upewniając się, że otwory wentylacyjne znajdują się po właściwej stronie.
- Przykręć dwa mocowania ławek **2.6** do przedniej ściany.
- Przykręć dwa uchwyty na podłogę i górną stabilizację **2.6** do przedniej ściany.
- Przykręć listwę łączącą **2.5**, górną i dolną, do ściany.

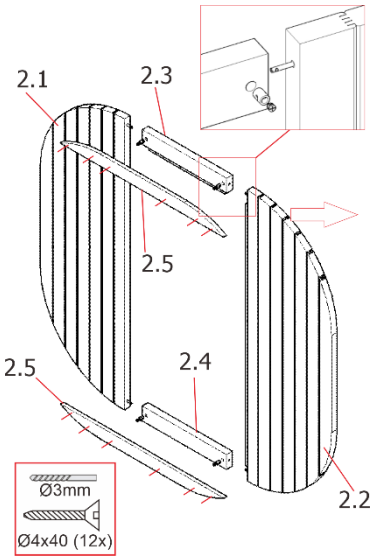

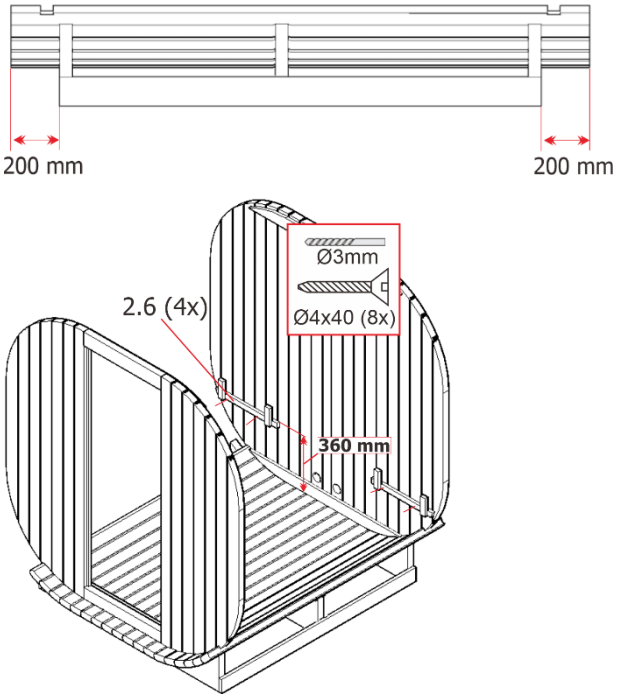

2.1/2.2/2.3/2.4/2.5/2.6

Krok 3: Montaż tylnej ściany

- Zamontuj dwie zaślepki dopływu świeżego powietrza z zewnątrz w tylnej ścianie.
- Przykręć dwa uchwyty na ławki **2.6** do wewnętrznej strony tylnej ściany.
- Przykręć dwa uchwyty na podłogę i górną stabilizację **2.6** do tylnej ściany.
- Przykręć listwę łączącą **2.5**, górną i dolną, do ściany.

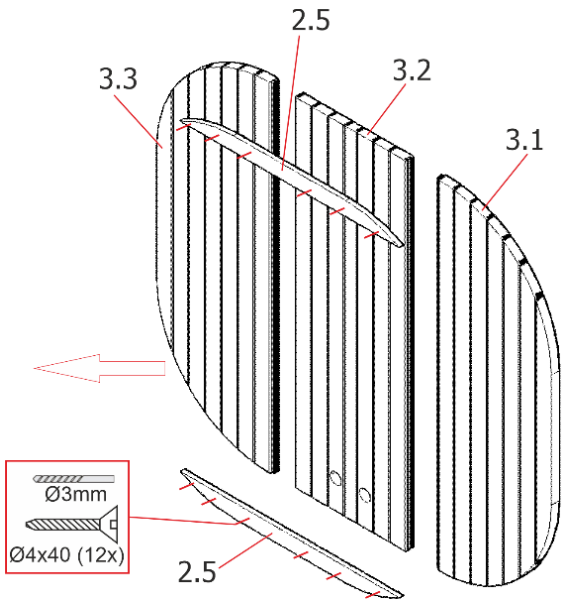

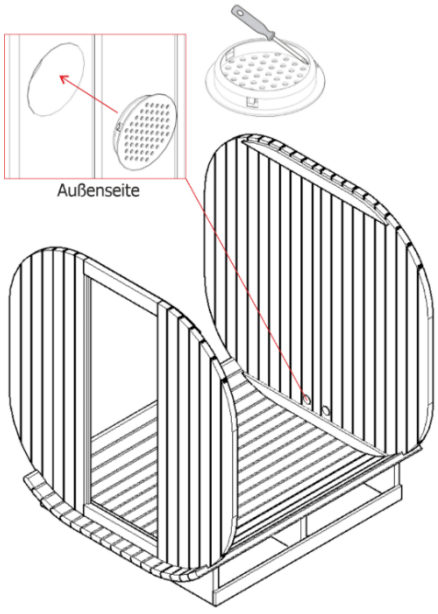

2.5/2.6/3.1/3.2/3.3

Krok 4: Montaż podstawy, ściany przedniej i tylnej

- Przykręć drewnianą listwę **1.6** na środku wsporników, wyrównaj drewnianą listwę równomiernie, upewniając się, że dwa wywiercone otwory są skierowane w stronę tylnej ściany. (**Ważne**, wgłębienie w drewnie musi być skierowane do góry, w tym miejscu przednie i tylne panele są wkładane i montowane).
- Umieść 12 listew drewnianych **1.1** równomiernie, równo i blisko siebie na ramie i przykręć je, jak pokazano na rysunku.
- Umieść przednie i tylne panele w rowkach drewnianych listew. Upewnij się, że są one ustawione pod kątem prostym i prostopadle do siebie (np. za pomocą poziomicy).

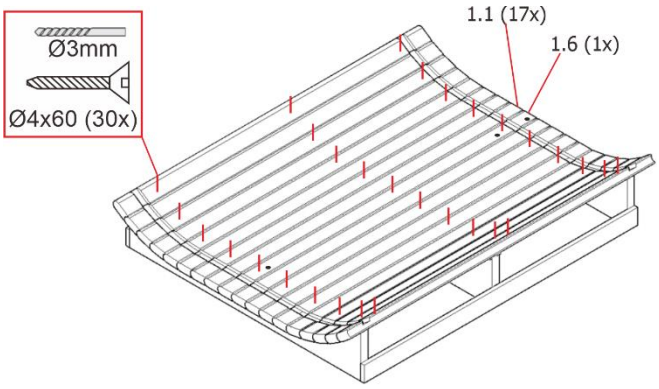

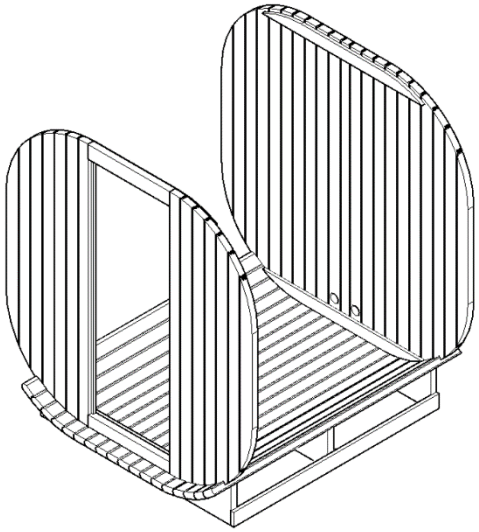

Krok 5: Montaż ściany zewnętrznej

- Umieść kolejne 32x drewniane listwy **1.1** z rowkiem w przedniej i tylnej ścianie, równomiernie, równo i blisko siebie, a następnie skręć je ze sobą, jak pokazano na rysunku.

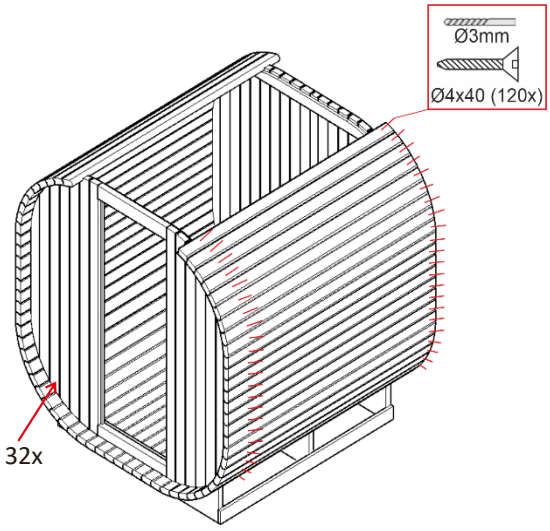

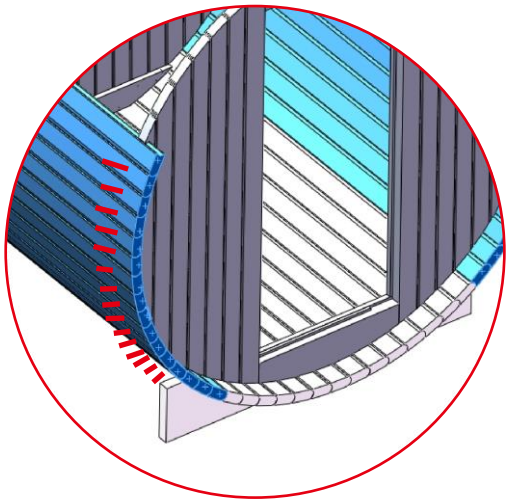

Krok 6: Montaż ściany zewnętrznej

- Umieść kolejne 17 listew drewnianych **1.1** z rowkiem w przedniej i tylnej ścianie, równomiernie, równo i blisko siebie, jak pokazano poniżej.

  Uwaga: Drewno jest naturalnym materiałem, który jest narażony na wpływy środowiska, więc mogą wystąpić zmiany. Jeśli szczelina między drewnianymi listwami **1.2** i **1.3** jest zbyt duża, można również użyć drewnianych listew **1.4**. Zazwyczaj drewniane listwy stanowią jedynie rezerwę.

- Umieść drewniane listwy **1.2, 1.3 i 1.4** (patrz poniżej) w górnej środkowej części z rowkiem w przedniej i tylnej ścianie.

  Wskazówka: Do wstępnego naprężenia sauny zalecamy użycie standardowych pasków napinających (**8**), są one bardziej elastyczne i mogą mocniej naprężyć produkt.

  Uwaga: Należy pamiętać, że przed zainstalowaniem metalowych pasków napinających należy usunąć wcześniej umieszczone śruby łączące ścianę zewnętrzną ze ścianą tylną i przednią.

- Umieść 3x metalowe napinacze wokół produktu, zabezpieczenie musi być umieszczone pod złączem, włóż śruby przez otwory i przykręć nakrętki. Następnie dokręcić metalowe zaciski za pomocą odpowiedniego narzędzia. Na koniec umieść nakrętki na gwincie.
  (Jeśli używane są paski napinające, można je teraz ponownie usunąć).

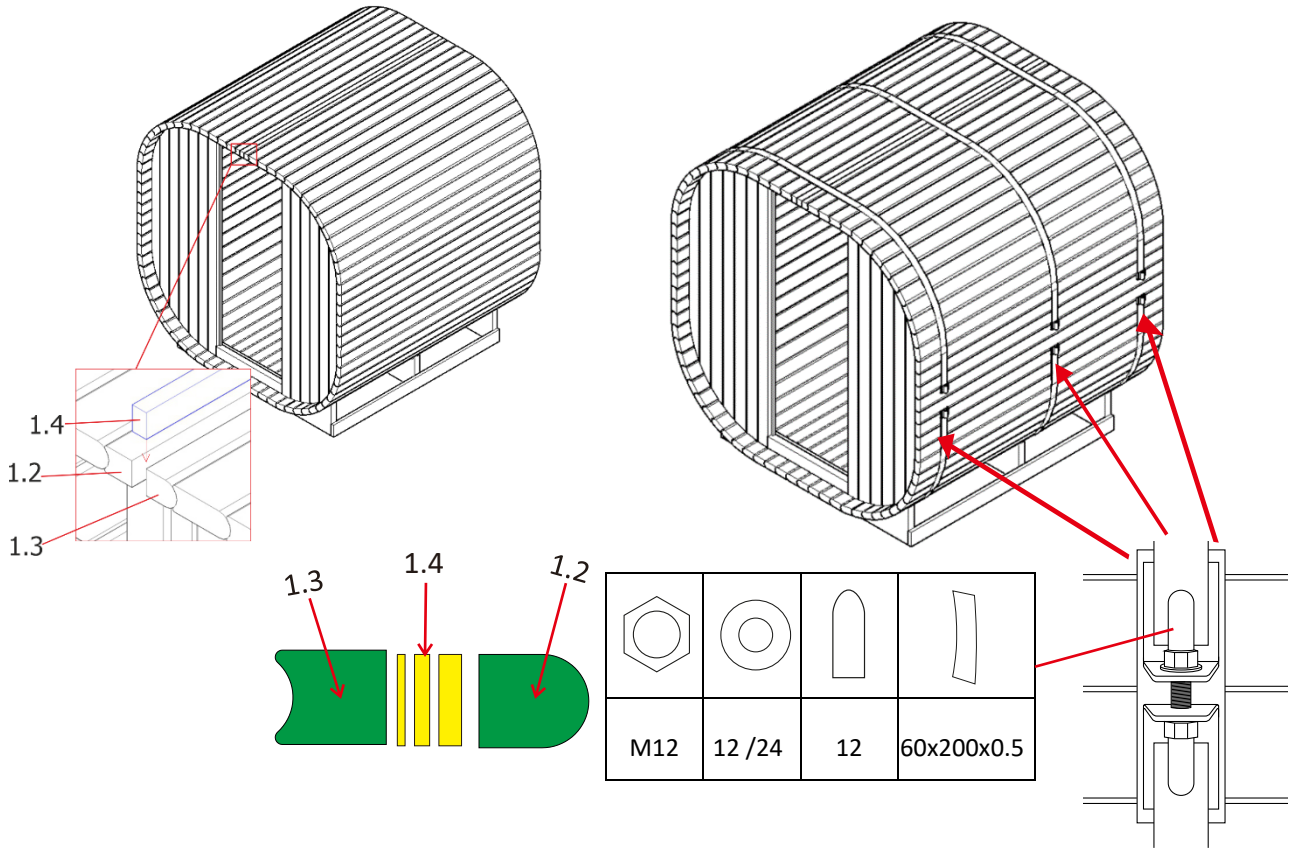

Krok 7: Montaż ławek

- Przykręć 4x wsporniki drewniane **5.2** po lewej i prawej stronie mocowania ławki.
- Umieść siedziska ławek **5.1** na podporach.
- Zamontuj oparcia **6.2** na ławkach.

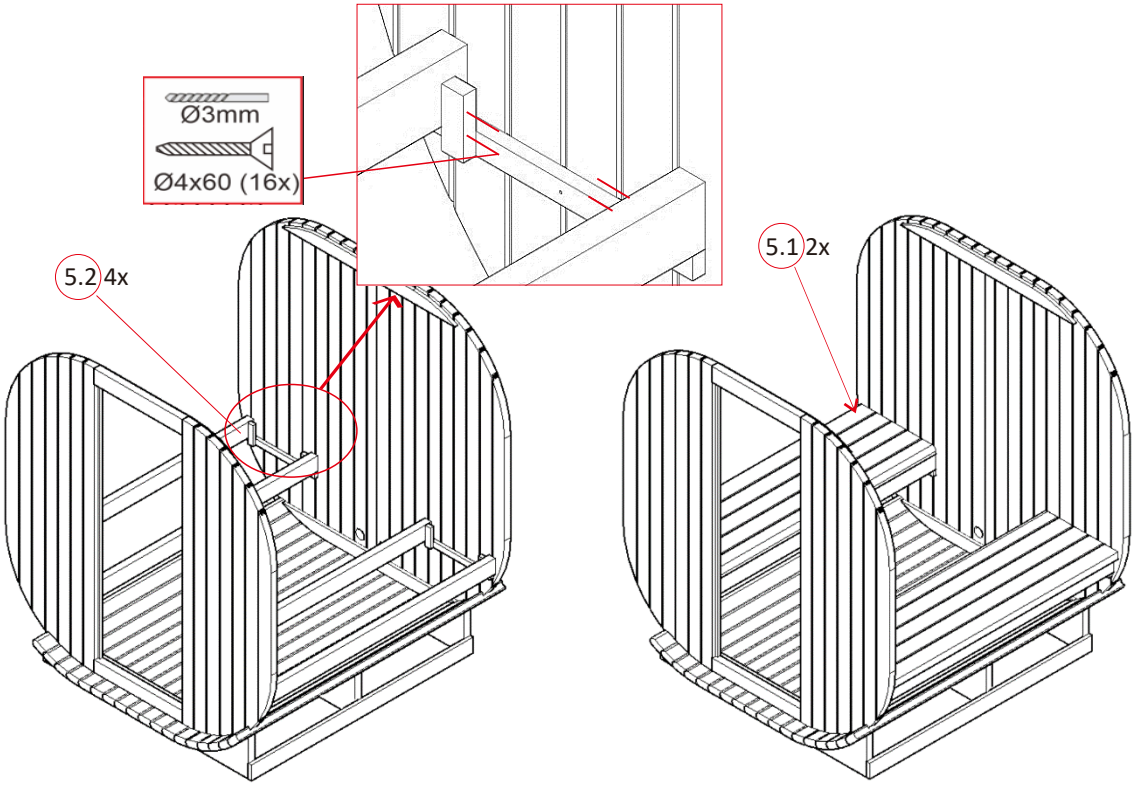

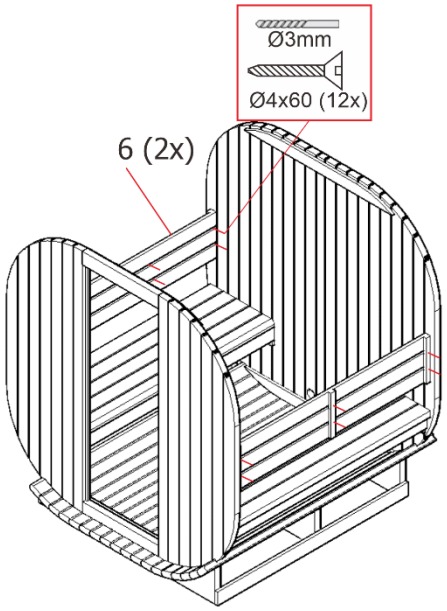

Krok 8: Montaż pieca do sauny

- Zamontuj piec do sauny na wsporniku za pomocą dostarczonego materiału montażowego. W tym celu ustaw piec w pozycji pionowej (**patrz rozdział "Instalacja i podłączenie elektryczne"**).
- Ściana za piecem nie może być pokryta materiałami takimi jak płyty azbestowe lub eternitowe itp., ponieważ tego typu zabezpieczenia mogą powodować wysokie temperatury i ryzyko poparzeń.
- Do sufitów i ścian należy używać odpowiednich materiałów.

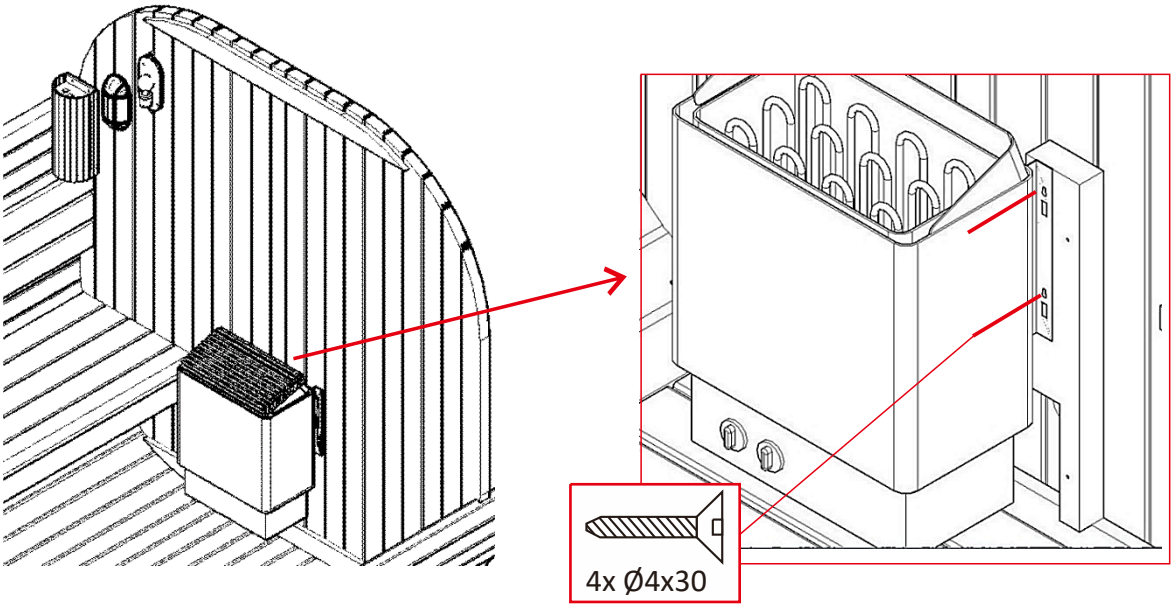

Uwaga: Piec do sauny **musi być** zamontowany w odległości 90 mm od podłogi na tylnej ścianie.

Krok 9: Montaż kratki ochronnej i podłączenie elektryczne pieca do sauny

- Podłącz piec do sauny do źródła zasilania. Podłączenie elektryczne **pieca do** sauny może być wykonane **wyłącznie** przez wykwalifikowanego elektryka, z uwzględnieniem aktualnych, obowiązujących przepisów bezpieczeństwa elektrycznego (**patrz rozdział "Piec do sauny model: SCA-80"**).
- Po podłączeniu elektrycznym można zamontować kratkę ochronną wokół pieca.
- Skręć ze sobą elementy kratki ochronnej **9.1, 9.2 i 9.3**.

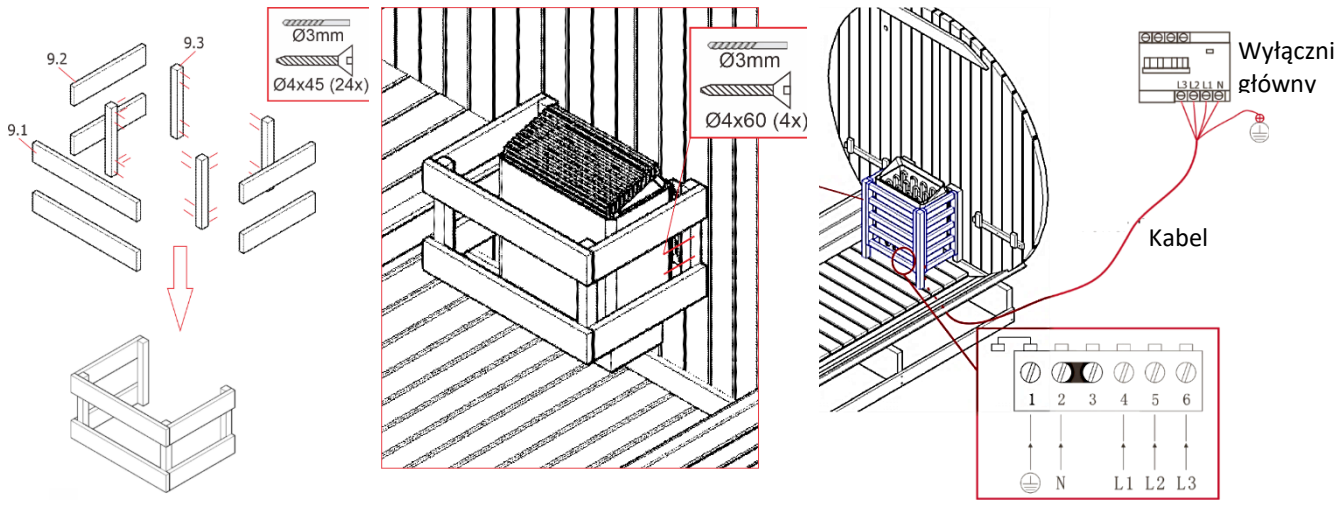

Krok 10: Montaż lampy

- Zamontuj lampę wraz z osłoną lampy (**16**) i kloszem lampy (**17**) w piecu do sauny, jak pokazano poniżej; może to wykonać wyłącznie wykwalifikowany elektryk (**patrz rozdział "Instalacja i podłączenie elektryczne"**).

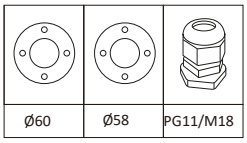

Krok 11: Montaż otworu wentylacyjnego i szklanych drzwi

- Zamontuj uchwyt **(7.1)** i zawiasy **(7.3)** do szklanych drzwi (**7.2**), jak pokazano poniżej.
- Zamontuj szklane drzwi w przedniej ścianie sauny przy pomocy 2 osób i zamocuj zawiasy.
- Umieść folię izolacyjną **(10)** równo nad produktem, bez pęcherzyków powietrza i zagnieceń. Nadmiar folii można usunąć za pomocą noża.

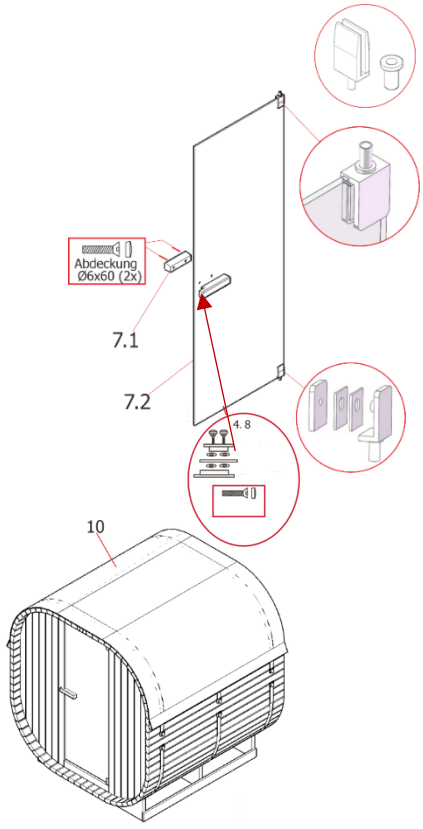

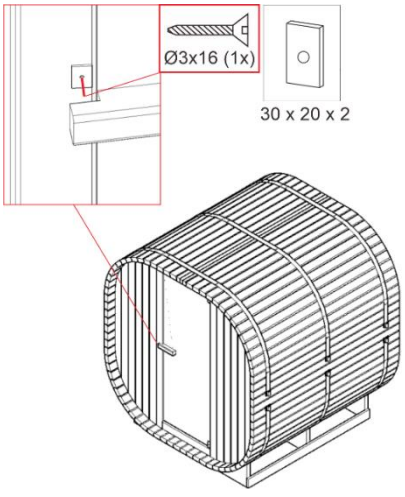

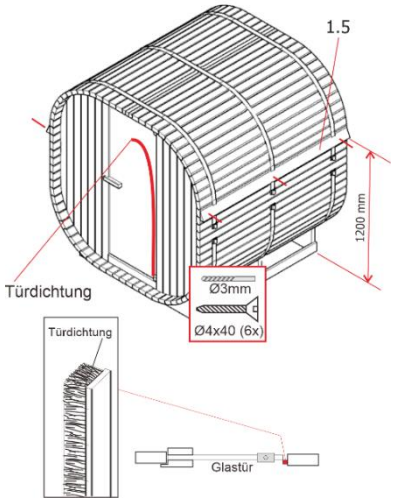

Krok 12: Montaż folii dachowej

- Najpierw całkowicie rozpakuj folię dachową.
- Rozłóż folię dachową na dachu.
- Rozłóż folię mocno na końcu, aby nie tworzyły się pęcherzyki powietrza.
- Upewnij się, że czarna warstwa jest skierowana na zewnątrz.
- **Uwaga:** Najpierw odklej jedną stronę folii i przyklej ją do dachu. Po wykonaniu tego kroku można usunąć folię zewnętrzną i zamontować gonty dachowe.









Krok 13: Montaż gontów:

- Podczas układania gontów należy zacząć od obu stron przedniej ściany sauny, tak aby stykały się one pośrodku.
- Przymocuj pierwsze gonty do drewnianej łaty tak, aby trójkąty lekko wystawały.
- Najlepiej przymocować gonty za pomocą zszywacza.
- Następny rząd gontów musi zachodzić nieco na siebie.
- Powtórz te czynności dla pozostałych gontów. Wystające gonty można usunąć za pomocą noża.

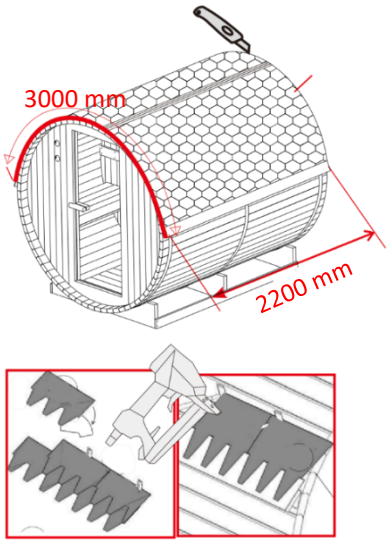

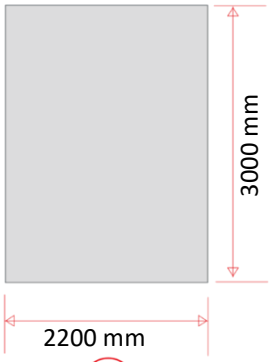

1

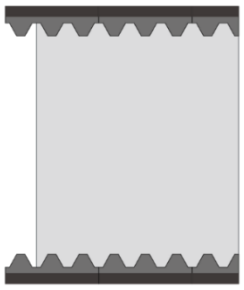

2 6 sztuk

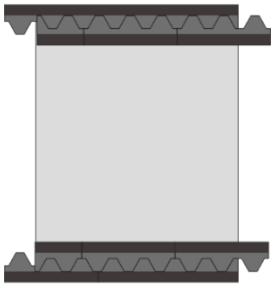

3 12 sztuk

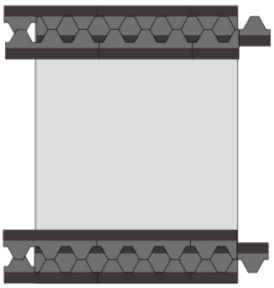

4 18 sztuk

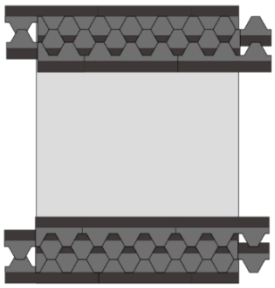

5 24 sztuki

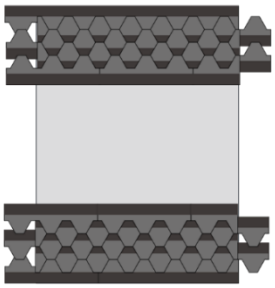

6 30 sztuk

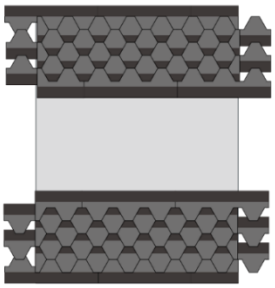

7 36 sztuk

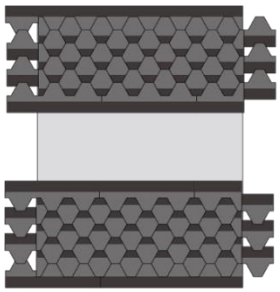

8 42 sztuki

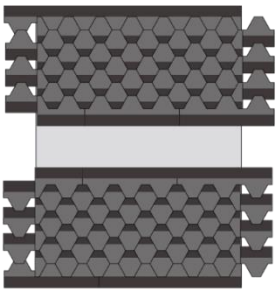

9 48 sztuk

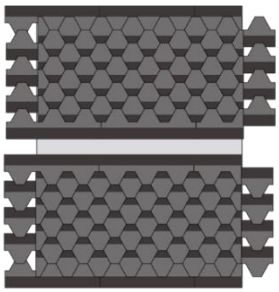

10 54 sztuki

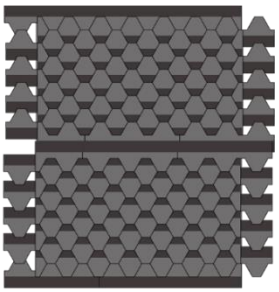

11 60 sztuk

5.3. Piec do sauny model: SCA-80

Informacje ogólne

Niniejsza instrukcja dotyczy pieca do sauny. Zawiera ona ważne informacje dotyczące instalacji, obsługi i użytkowania. Przed przystąpieniem do instalacji i obsługi pieca do sauny należy uważnie przeczytać instrukcję, zwłaszcza instrukcję bezpieczeństwa i obsługi, i przechowywać ją w bezpiecznym miejscu. Z pieca do sauny należy korzystać wyłącznie w sposób opisany w niniejszej instrukcji, aby zapobiec przypadkowym obrażeniom lub uszkodzeniom. Jeśli piec do sauny zostanie przekazany osobie trzeciej, należy również przekazać niniejszą instrukcję.

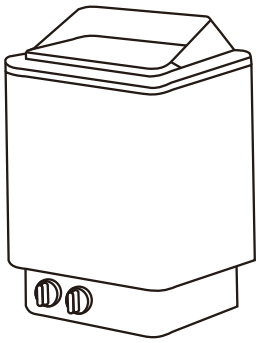

5.4. Instrukcje bezpieczeństwa

Ryzyko obrażeń

Nieprawidłowa obsługa pieca do sauny może prowadzić do obrażeń.



- Piec do sauny należy montować **tylko** wtedy, gdy dostarczony zestaw jest kompletny i nieuszkodzony.
- Ryzyko porażenia prądem: Prace instalacyjne i konserwacyjne przy piecu do sauny **muszą być wykonywane** przez wykwalifikowanego elektryka.
- **Zagrożenie życia spowodowane napięciem elektrycznym**: Dotknięcie części znajdujących się pod napięciem stwarza bezpośrednie zagrożenie życia. Uszkodzenie izolacji lub poszczególnych elementów może zagrażać życiu. -> W przypadku uszkodzenia izolacji należy natychmiast wyłączyć zasilanie i zlecić naprawę.
- Upewnij się, że piec do sauny jest wyłączony po użyciu i że zegar jest ustawiony dokładnie na "**0**".
- **Nie należy przekręcać** pokrętła timera zbyt daleko, ponieważ może to spowodować, że piec do sauny nie wyłączy się i będzie kontynuował pracę bez limitu czasowego.
- Nie rzucać kamieniami do sauny.
- Nie należy umieszczać kamieni pomiędzy elementami grzejnymi.
- Podczas układania kamieni do sauny należy unikać bezpośredniego nacisku na elementy grzejne.
- Podczas napełniania sauny duże kamienie należy umieszczać na dole. Upewnij się, że nie są one umieszczone zbyt blisko siebie, aby powietrze mogło nadal cyrkulować.
- Usuń uszkodzone kamienie z pieca do sauny.
- Nie należy umieszczać zbyt wielu kamieni na piecu do sauny.
- Nie należy umieszczać żadnych przedmiotów na kamieniach do sauny, należy zapewnić wentylację produktu.
- Nadmierna wilgoć może spowodować nieprawidłowe działanie urządzeń elektrycznych.
- Nie należy wylewać zbyt dużej ilości wody na kamienie sauny, ponieważ może to doprowadzić do powstania zbyt gorącej pary wodnej.

- OSTRZEŻENIE: Przykrycie pieca do sauny stwarza zagrożenie pożarem
- OSTRZEŻENIE: Niewystarczająco napełniony pojemnik na kamienie stwarza zagrożenie pożarowe.

5.5. Instalacja i podłączenie elektryczne

Przestroga: Przed użyciem należy dokładnie i w całości przeczytać instrukcję montażu.

- Piec do sauny należy instalować **tylko wtedy,** gdy dostarczony zestaw jest kompletny i nieuszkodzony.
- Upewnij się, że wszystkie elementy są nieuszkodzone.
- Każda sauna **musi być podłączona** do własnego obwodu zasilania. Do tego gniazda nie można podłączać żadnych innych urządzeń elektronicznych.

Uwaga

Aby uniknąć zwarcia lub zadziałania wtyczki RCD, zdecydowanie zalecamy podłączenie produktu do oddzielnego obwodu z bezpiecznikiem. Przeciążenie może wystąpić, jeśli kilka urządzeń elektrycznych jest jednocześnie podłączonych do tej samej linii lub jeśli używany jest przedłużacz. Należy przestrzegać tego zalecenia podczas instalacji wanny z hydromasażem, sauny lub kabiny na podczerwień. Więcej informacji można znaleźć w instrukcji montażu i danych technicznych.

Instalacja i podłączenie elektryczne promiennika do sauny

Piec do sauny należy zamontować na ścianie za pomocą materiału mocującego dostarczonego wraz z piecem, zgodnie z minimalnymi bezpiecznymi odległościami i objętościami określonymi na rys. 1.

- Podłączenie elektryczne pieca do sauny może być wykonane **wyłącznie** przez wykwalifikowanego elektryka, z uwzględnieniem aktualnych, obowiązujących przepisów bezpieczeństwa elektrycznego.
- Piec można zainstalować na tylnej ścianie na minimalnej wysokości 90 mm.
- Ściana za piecem nie może być pokryta materiałami takimi jak płyty azbestowe lub Eternit itp., ponieważ tego typu zabezpieczenie może powodować wysokie temperatury i ryzyko poparzeń.
- Do pokrycia sufitów i ścian należy używać odpowiednich materiałów.
- Rury sauny muszą być podłączone do naściennej skrzynki przyłączeniowej. Skrzynka przyłączeniowa powinna być bryzgoszczelna. Skrzynka przyłączeniowa musi być bryzgoszczelna i nie może być zainstalowana wyżej niż 500 mm nad podłogą.
- Przewód zasilający musi być wykonany z przewodu REWE w izolacji gumowej lub co najmniej równoważnego przewodu.

Schemat połączeń

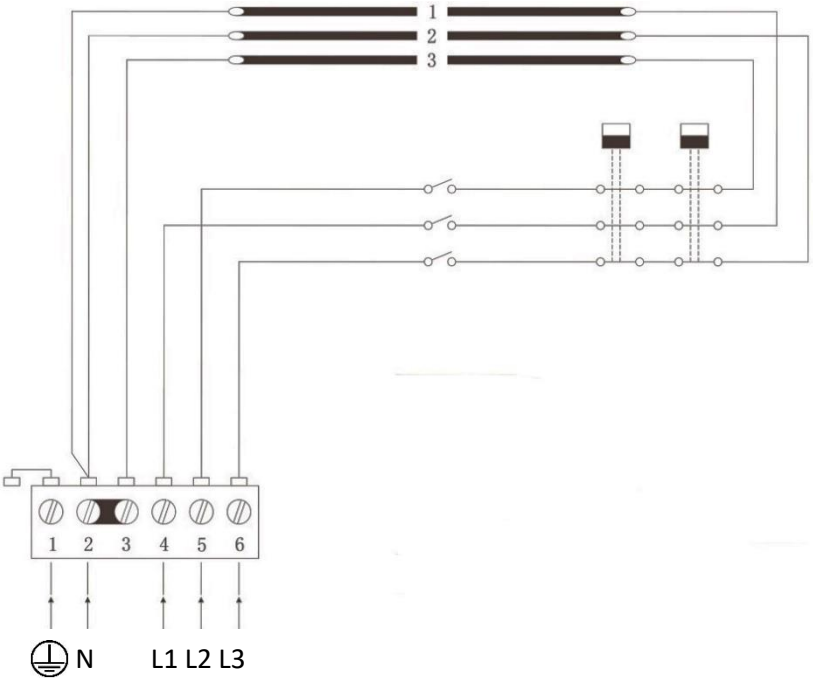

354SkSM 110A	Elementy grzejne
Moc KW	SEPC 64 2670 W
8.0	1, 2, 3

L1 L2 L3:	Podłączenie faz
N:	Przewód neutralny
⏚	Podłączenie uziemienia

Sieć ochronna

Podczas montażu kratki ochronnej na piecu do sauny należy przestrzegać minimalnych odległości.

Podłączanie lamp

Lampy do sauny można również podłączyć w skrzynce przyłączeniowej. Mogą one korzystać z kabla połączeniowego o takim samym przekroju jak piec do sauny.

Uwaga: Górne śruby muszą być mocno dokręcone, minimalna odległość między łbem śruby a ścianą musi wynosić 3 mm.

Instalacja pieca do sauny

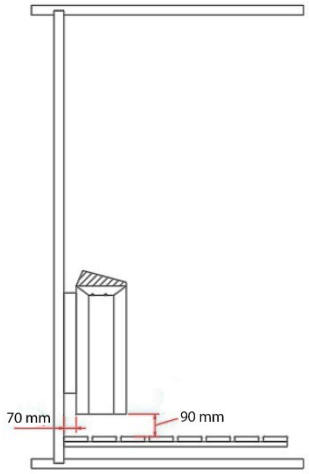

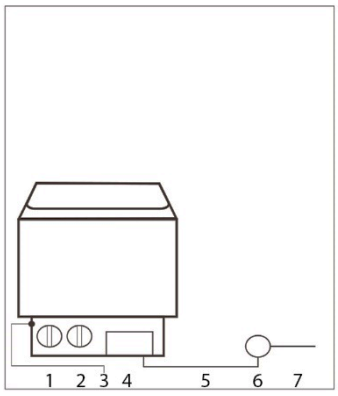

1 Wyłącznik sieciowy
2 Termostat
3 Regulator temperatury
4 Jednostka sterująca
5 Kabel sieciowy
6 Skrzynka przyłączeniowa
7 Kabel połączeniowy

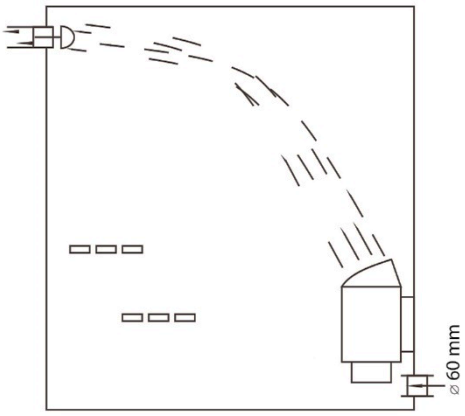

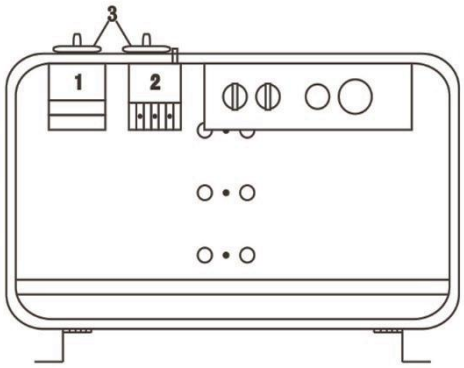

Model	Zasilanie	Kabel dla	
FK-80	KW	380 V 3 ph 415 V 3 ph mm^2	220 V 1 ph 240 V 1 ph mm^2
	8.0	5 x 2.5	3 x 10

6. Zastosowanie

6.1. Instrukcje bezpieczeństwa

Należy uważnie przeczytać poniższe informacje dotyczące zdrowia i bezpieczeństwa.

Ryzyko obrażeń

Nieprawidłowa obsługa podczas pracy może prowadzić do obrażeń



- Nie wolno dokonywać żadnych modyfikacji produktu.
- Przed włączeniem grzejnika należy upewnić się, że na produkcie nie leżą żadne przedmioty i że znajdują się one w bezpiecznej odległości.
- Po opuszczeniu sauny należy upewnić się, że zegar jest ustawiony na **"0"**.
- **Nie należy** przekręcać pokrętła timera, ponieważ może to spowodować, że piec do sauny nie wyłączy się i będzie kontynuował pracę bez ograniczenia czasowego.
- Dzieci w wieku 6 lat i starsze mogą korzystać z sauny wyłącznie pod nadzorem osoby dorosłej.
- Produkt musi **znajdować** się pod stałym nadzorem podczas pracy.
- **Ryzyko poparzenia:** Trzymać z dala od nagrzanych i gorących powierzchni. Podczas nagrzewania i korzystania z sauny nie wolno dotykać pieca, kamieni ani metalowych przedmiotów.
- **Ryzyko poparzenia:** Trzymać w odległości co najmniej 30 cm od gorącego, rozgrzanego pieca do sauny.
- **Ryzyko poparzenia:** Nie polewaj kamieni sauny wodą, gdy ktoś znajduje się w bezpośrednim sąsiedztwie pieca do sauny. Gorąca woda może ochlapać użytkownika sauny.
- **Ryzyko poślizgnięcia się**: Podczas wchodzenia do sauny należy uważać na śliskie podłogi.
- Nie należy wylewać zbyt dużej ilości wody na kamienie w saunie, ponieważ może to prowadzić do nadmiernego wydzielania się gorącej wody.
- Sesja w saunie może powodować problemy zdrowotne u użytkowników sauny. Następujące grupy osób powinny wcześniej skonsultować się z lekarzem:
  Kobiety w ciąży, choroby serca, wysokie ciśnienie krwi, problemy z krążeniem, po zażyciu leków, z cukrzycą, w przypadku złego samopoczucia
- Sesja w saunie nie powinna trwać dłużej niż pół godziny. Zbyt długa sesja w saunie może prowadzić do przyspieszonego bicia serca, lekkiego bólu serca, uczucia osłabienia lub zawrotów głowy. Jeśli wystąpią powyższe objawy, sesję w saunie należy natychmiast zakończyć.
- Długotrwałe przebywanie w gorącej saunie może spowodować wzrost temperatury krwi, co może mieć negatywny wpływ na organizm.
- Nie należy wchodzić do gorącej sauny po spożyciu alkoholu.
- Nie należy spać w gorącej saunie.
- Nie trzymaj w saunie butelek ze środkiem infuzyjnym.
- Po saunie należy wypić trochę płynów.
- W razie potrzeby chłodzić skórę.

Ryzyko uszkodzenia



- Przed każdym użyciem i w regularnych odstępach czasu należy sprawdzać wszystkie mocowania produktu pod kątem widocznych uszkodzeń. Szczególną uwagę należy zwrócić na elementy nośne. W przypadku zmian materiałowych lub uszkodzeń należy wyłączyć produkt z eksploatacji. Skontaktuj się z działem obsługi klienta producenta w celu uzyskania dalszych instrukcji i, w razie potrzeby, części zamiennych.
- Nie należy wciskać kamieni do sauny między elementy grzejne.
- Kamienie do sauny nie muszą pasować i być całkowicie umieszczone między elementami grzejnymi.
- Śruby mocujące, metalowe zaciski itp. należy sprawdzać w regularnych odstępach czasu i w razie potrzeby dokręcać.
- Nie używaj produktu do suszenia prania.

6.2. Pierwsze uruchomienie

Piec do sauny i kamienie do sauny wydzielają nieprzyjemne zapachy podczas pierwszego uruchomienia; po nagrzaniu należy przewietrzyć kabinę sauny, aby umożliwić wymianę powietrza. Podczas pierwszego nagrzewania w kabinie sauny nie powinny przebywać żadne osoby.

6.3. Obsługa

Niebezpieczeństwo pożaru: Zakrywanie



- Zabrania się przykrywania pieca do sauny jakimikolwiek przedmiotami.

Uwaga!

Należy skonsultować się z organami ochrony przeciwpożarowej w sprawie stosowania przegród przeciwpożarowych i izolacji. Otwory wentylacyjne nie mogą być izolowane.

- Sauna oferuje miejsce dla 4-6 osób.
- Piec do sauny jest wyposażony w zegar i regulator temperatury, za pomocą których można ustawiać i kontrolować czas i temperaturę. Piec do sauny można wyłączyć, ustawiając timer na "**0**".
- Podczas sesji w saunie niezbędna jest wystarczająca cyrkulacja powietrza. Powietrze w kabinie powinno być wymieniane 6 razy na godzinę. Prawidłowo zainstalowana wentylacja zapewnia przyjemne warunki w saunie, a także oszczędza energię.
- Aby utrzymać temperaturę podczas sesji w saunie, należy zamknąć otwory wentylacyjne.
- Otwory wentylacyjne nie mogą być zablokowane podczas pracy.
- Po zakończeniu seansu w saunie należy otworzyć otwory wentylacyjne, aby sauna wyschła.
- Po zakończeniu sesji w saunie należy również otworzyć drzwi, aby kabina sauny wyschła.
- Do infuzji należy używać wyłącznie zwykłej wody pitnej, żadne inne płyny mogą uszkodzić elementy grzejne i spowodować unieważnienie gwarancji.
- Nie używaj zbyt dużej ilości wody do infuzji, ponieważ może to spowodować nadmierną ilość gorącej pary wodnej.
- Zadaniem pieca do sauny jest zapewnienie odpowiedniej i komfortowej temperatury w kabinie sauny. Odpowiednia temperatura wynosi około + 65°C w ciągu około godziny.

6.4. Elementy sterujące

Regulacja temperatury

W zależności od wielkości kabiny sauny, piec do sauny może osiągnąć zadaną temperaturę w ciągu 30 do 60 minut, którą można regulować do komfortowej temperatury za pomocą termostatu. Termostat z połączeniem trójfazowym może zapewnić utrzymanie komfortowej temperatury w kabinie sauny. Temperaturę ustawia się za pomocą pokrętła.

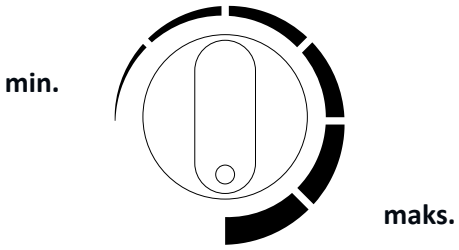

Wyłącznik czasowy

Timer jest "wyłącznikiem" pieca do sauny, który należy ustawić dokładnie na "**0**", aby go wyłączyć. Czas nagrzewania ustawia się za pomocą pokrętła.

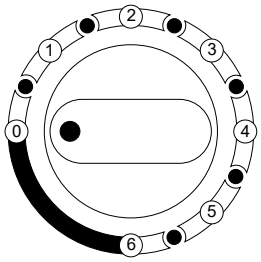

Okres czasu
0 = Wył.
1 = 30 min
2 = 60 min
3 = 90 min
4 = 120 min
5 = 150 min
6 = 180 min

6.5. Kamienie do sauny i napar do sauny

Informacje o kamieniach do sauny

- **Zalecenie**: Przed pierwszym użyciem wyczyść kamienie do sauny, aby usunąć kurz i umieść je w stosie w piecu do sauny.
- Duże kamienie do sauny należy umieścić na dole podczas napełniania pieca do sauny . Upewnij się, że nie są one ułożone zbyt ciasno, powietrze **musi** nadal mieć możliwość cyrkulacji.
- Kamienie do sauny muszą być najlepszej jakości. Używaj solidnych kamieni do sauny, które są specjalnie przystosowane do użytku w elektrycznych piecach do sauny.
- Po zakończeniu montażu pieca do sauny i skrzynki sterowniczej do pieca należy włożyć wystarczającą ilość kamieni do sauny (10-15 kg).
- Średnica kamieni do sauny wynosi zazwyczaj od 5 do 25 cm.
- Kamienie do sauny powinny być wykonane z litej skały wulkanicznej, takiej jak perydot.
- Nie używaj luźnych lub porowatych kamieni ceramicznych, ponieważ mogą one spowodować uszkodzenie sauny z powodu wysokich temperatur.
- Nie należy umieszczać kamieni bezpośrednio na elementach grzejnych.

Napar w saunie

- Powietrze w kabinie sauny staje się suche, gdy jest ogrzewane i rozgrzewane. Odpowiednia ilość wody na rozgrzanych kamieniach sauny doprowadza wilgotność do właściwego poziomu. Po infuzji za pomocą chochli skóra odczuwa efekty zwiększonej wilgotności.
- Odpowiedni poziom wilgotności zapewnia skórze naturalne pocenie się i delikatne oddychanie. Zbyt wysoka temperatura i wilgotność mogą prowadzić do nieprzyjemnych doznań. Dłuższy pobyt w kabinie sauny może prowadzić do wzrostu temperatury ciała. Użytkownik sauny powinien czuć się komfortowo.
- Pojemność kadzi używanej do nalewania wody nie powinna przekraczać 200 ml.

7. Rozwiązywanie problemów

Jeśli podczas użytkowania produktu wystąpią usterki, należy sprawdzić następujące przyczyny usterek, korzystając z poniższej tabeli. Jeśli usterki nie można usunąć, należy skontaktować się z działem obsługi klienta:

Błąd	Możliwa przyczyna	Rozwiązanie
Sauna chwieje się lub kołysze	• Sauna stoi na nierównej, luźnej powierzchni	• Umieść saunę na równej, stabilnej powierzchni
Ciepło wydostaje się z sauny	• Poluzowały się metalowe zaciski	• Dokręć metalowe zaciski
Nie można włączyć pieca do sauny	• Brak napięcia sieciowego	• Sprawdź bezpiecznik lub wyłącznik różnicowoprądowy zasilacza. • Główny wyłącznik zasilania jest wyłączony
Piec do sauny nie wyłącza się	• Zegar nie jest ustawiony dokładnie na "**0**". • Zegar został obrócony poza pozycję 0.	• Ustaw timer dokładnie na "**0**" • Ustaw timer dokładnie w pozycji "**0**"
Piec do sauny nie działa prawidłowo	• Zadziałało zabezpieczenie przed przegrzaniem • Termostat nie jest ustawiony prawidłowo • Timer jest ustawiony na "0"	• Skontaktuj się z działem obsługi klienta • Ustaw prawidłową temperaturę • Ustaw timer na włączony
Piec do sauny nie nagrzewa się prawidłowo	• Elementy grzejne nie są w porządku • Temperatura nie wzrasta • Kamienie sauny są zbyt blisko siebie • Wentylacja jest zamknięta	• Sprawdź elementy grzejne • Zwiększ temperaturę • Ponownie ułóż kamienie w saunie, aby umożliwić cyrkulację powietrza • Otworzyć wentylację
Piec do sauny szybko się nagrzewa, kamienie do sauny nie nagrzewają się prawidłowo.	• Wentylacja zamknięta • Termostat obniża temperaturę • Moc cieplna jest zbyt wysoka	• Otwórz wentylację • Skontaktuj się z obsługą klienta • Skontaktuj się z działem obsługi

Błąd	Możliwa przyczyna	Rozwiązanie
Woda wypływa za kamieniami sauny.		klienta
Odgłosy z sauny	• Kamienie i części sauny mogą wydawać dźwięki podczas nagrzewania lub schładzania. • Zegar głośno tyka	• Brak usterki • Brak usterki

8. Konserwacja i pielęgnacja

- Wysoka wilgotność w kabinie sauny nie uszkadza drewna.
- Kabina sauny musi być dobrze wentylowana po sesji w saunie i należy przestrzegać odpowiedniej fazy suszenia.
- Spryskać drewno (ściany i ławki) w kabinie sauny wodą.
- Przetrzeć drewniane powierzchnie wilgotną szmatką.
- W zależności od użytkowania, co najmniej raz w roku należy oczyścić powierzchnie siedzeń drobnym papierem ściernym.
- Jeśli ławki są bardzo brudne, można je wyczyścić 3% roztworem nadtlenku wodoru.
- Niektóre kamienie do sauny pękają naturalnie podczas użytkowania. Napełnij piec do sauny nowymi kamieniami do sauny.
- Kamienie do sauny należy wyjmować co najmniej raz w roku i przekładać. Zwiększa to wydajność sauny i zapobiega problemom z przegrzaniem.



Środki dezynfekujące są silnie żrące!
Należy również przestrzegać instrukcji producenta środka czyszczącego lub dezynfekującego.
Podczas czyszczenia należy nosić rękawice ochronne.

- Po zainstalowaniu należy pokryć zewnętrzne ściany sauny dostępną w handlu bejcą do drewna, co roku sprawdzać powłokę i naprawiać wszelkie uszkodzenia.



Nigdy nie lakieruj, nie lazuruj ani nie impregnuj wnętrza kabiny sauny ani innych drewnianych przedmiotów (ławek, kratek ochronnych itp.). Powierzchnie te wytwarzają toksyczne gazy, gdy kabina sauny nagrzewa się.

9. Demontaż

9.1. Instrukcje bezpieczeństwa

Ryzyko obrażeń
Nieprawidłowa obsługa podczas demontażu może prowadzić do obrażeń ciała



- Przed przystąpieniem do demontażu należy odłączyć produkt od źródła zasilania. Kontakt z elementami pod napięciem może spowodować porażenie prądem elektrycznym, co może prowadzić do poparzeń lub śmierci.
- Produkt ma dużą masę i wymiary; do jego demontażu potrzebne są co najmniej 4 osoby.
- Przed demontażem należy zabezpieczyć produkt przed upadkiem.

Demontaż produktu należy przeprowadzić w kolejności odwrotnej do montażu. (**patrz rozdział Montaż**)

10. Utylizacja

10.1. Instrukcje ogólne



- Produkt i wszystkie komponenty należy utylizować zgodnie z lokalnymi i krajowymi przepisami, aby zapobiec szkodom dla środowiska.
- Nasze opakowania są wykonane z materiałów przyjaznych dla środowiska. Mogą one zostać poddane recyklingowi i w ten sposób służyć jako cenne surowce. Materiały opakowaniowe (karton, zabrudzone opakowania itp.) należy utylizować oddzielnie i prawidłowo, zgodnie z obowiązującymi przepisami krajowymi.
- W razie wątpliwości dotyczących utylizacji należy skontaktować się z producentem.
- Informacje na temat prawidłowej utylizacji można również uzyskać w lokalnych punktach utylizacji odpadów.

Sprzęt elektryczny i elektroniczny - informacje dla gospodarstw domowych

Ustawa o sprzęcie elektrycznym i elektronicznym (ElektroG) zawiera wiele wymogów dotyczących obchodzenia się ze sprzętem elektrycznym i elektronicznym. Poniżej podsumowano najważniejsze z nich.

1. Selektywna zbiórka starych urządzeń

Sprzęt elektryczny i elektroniczny, który stał się odpadem, nazywany jest zużytym sprzętem. Właściciele starych urządzeń muszą pozbywać się ich oddzielnie od niesegregowanych odpadów komunalnych. Muszą oni oddzielić zużyte baterie i akumulatory, które nie są zamknięte w starym urządzeniu, a także lampy, które można wyjąć ze starego urządzenia bez ich niszczenia, od starego urządzenia bez ich niszczenia przed przekazaniem ich do punktu zbiórki. Oddziel stare urządzenia w celu przygotowania ich do ponownego użycia.

2. Opcje zwrotu starych urządzeń

Właściciele starych urządzeń pochodzących z prywatnych gospodarstw domowych mogą oddać je w punktach zbiórki odpadów komunalnych lub w punktach odbioru utworzonych przez producentów lub dystrybutorów zgodnie z ElektroG. Internetową listę punktów zbiórki i odbioru można znaleźć na stronie internetowej: https://www.stiftung-ear.de lub https://www.take-e-back.de.

3. Informacja o ochronie danych

Stare urządzenia często zawierają wrażliwe dane osobowe. Dotyczy to w szczególności urządzeń technologii informacyjnej i telekomunikacyjnej, takich jak komputery i smartfony. We własnym interesie należy pamiętać, że każdy użytkownik końcowy jest odpowiedzialny za usunięcie danych ze starych urządzeń przeznaczonych do utylizacji.

4. Obowiązek odbioru przez dystrybutorów

Dystrybutorzy o powierzchni sprzedaży sprzętu elektrycznego i elektronicznego wynoszącej co najmniej 400 m^2oraz dystrybutorzy żywności o łącznej powierzchni sprzedaży wynoszącej co najmniej 800 m^2, którzy oferują sprzęt elektryczny i elektroniczny kilka razy w roku kalendarzowym lub stale i udostępniają go na rynku, są zobowiązani do

- dostarczając użytkownikowi końcowemu nowe urządzenie elektryczne lub elektroniczne, nieodpłatnie odebrać w miejscu dostawy lub w bezpośrednim sąsiedztwie stare urządzenie użytkownika końcowego tego samego rodzaju, które zasadniczo spełnia te same funkcje co nowe urządzenie, oraz
- na żądanie użytkownika końcowego, do bezpłatnego odbioru starych urządzeń, których żaden z zewnętrznych wymiarów nie przekracza 25 cm, w punkcie sprzedaży detalicznej lub w jego bezpośrednim sąsiedztwie; odbiór nie może być powiązany z zakupem urządzenia elektrycznego lub elektronicznego i jest ograniczony do trzech starych urządzeń na rodzaj urządzenia.

5. Znaczenie symbolu "przekreślonego kosza na śmieci"



Symbol przekreślonego kosza na kółkach regularnie umieszczany na urządzeniach elektrycznych i elektronicznych oznacza, że dane urządzenie musi być zbierane oddzielnie od niesortowanych odpadów komunalnych po zakończeniu okresu użytkowania.

- Numer rejestracyjny producenta
- Jesteśmy zarejestrowani jako producent w rozumieniu ElektroG w odpowiedzialnej fundacji Elektro-Altgeräte Register (Nordostpark 72, 90411 Norymberga) pod następującym numerem rejestracyjnym: WEEE-Reg.-No. DE86467979

Home Deluxe GmbH
Schanzeweg 2
32312 Lübbecke
Lübbecke, Niemcy
Tel: +49 (0)5743 6181-0
www.home-deluxe-gmbh.de

GA-132-00-CUBE_XL
2023/08